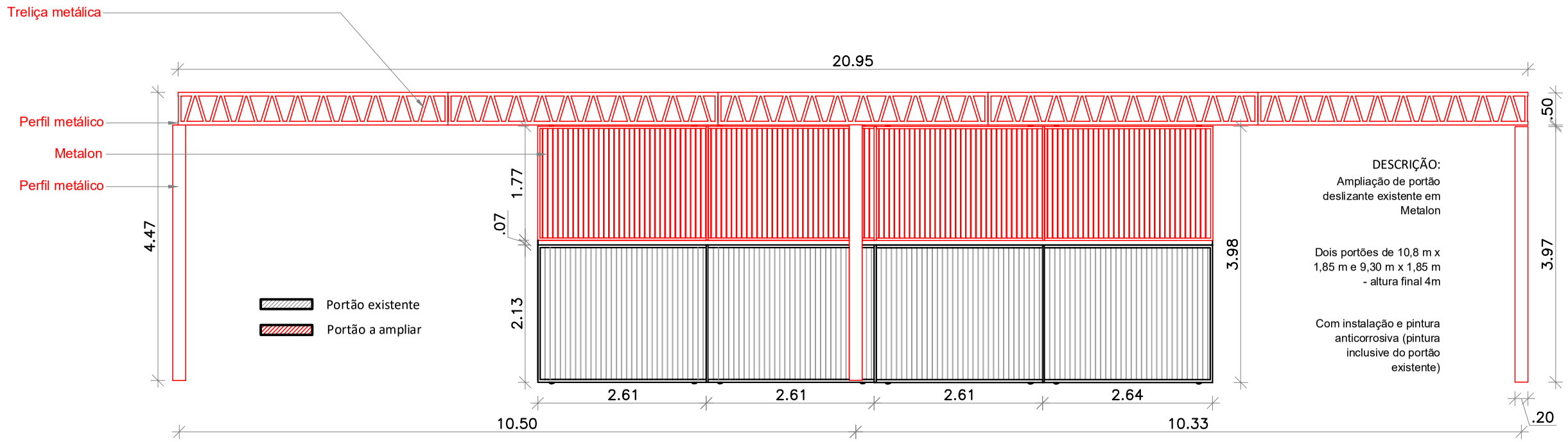

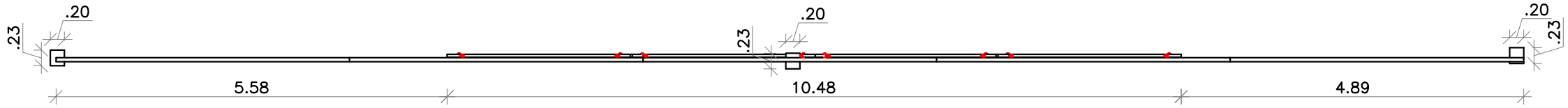

DETALHE PORTÃO
CIDADE DA JUSTIÇA Escala: 1/75

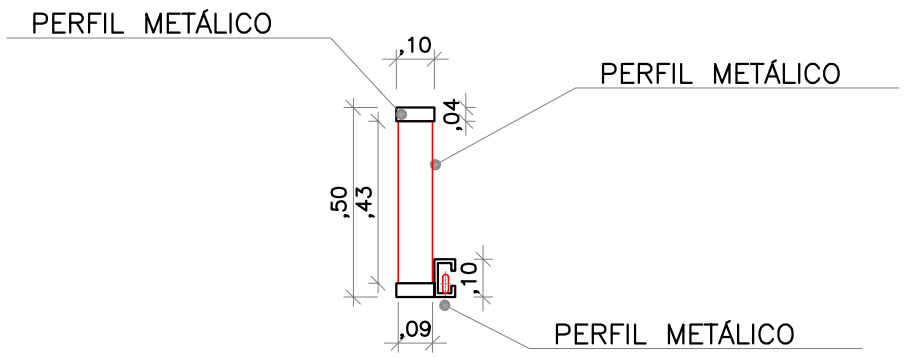

DETALHE PORTÃO
CIDADE DA JUSTIÇA Esc: Indicada

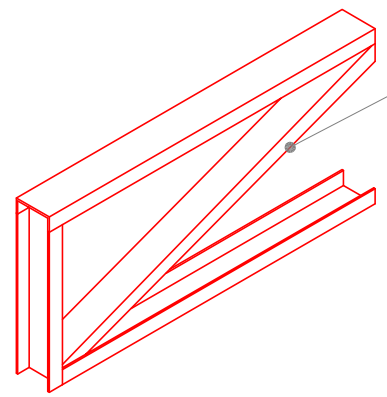

Treliça fabricada com perfil U 100x40 #13 H=50 cm, entreliçada com perfil U 95x30 #14 com trilho em chapa dobrada #1/8

PERSPECTIVA AXONOMÉTRICA
sem escala

DETALHE DE CONEXÃO ENTRE TRELIÇAS METÁLICAS

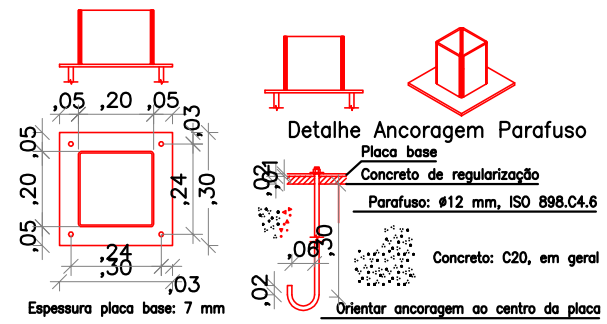

Dimensões Placa = 200x200x7 mm (A-36)
Parafusos = 4ø12 mm, ISO 898.C4.6
Ref. pilares : N10=N11=N13=N14

DETALHE ANCORAGEM PERPENDICULAR
Escala 1:20

DETALHE - ANCORAGEM ESTRUTURAS METÁLICAS

AUTOR & R. T.: Flavio Soares Santos, Arquiteto e Urbanista, CAU-BR-A21250-4	PODER JUDICIÁRIO TRIBUNAL DE JUSTIÇA DO ESTADO DO ACRE		PRANCHA: ARQ. 05/06
ASSUNTO: PROJ. ARQUITETÔNICO-LAY-OUT PARA DEQUAÇÃO DA GUARITA	CONTEÚDO: PLANTA DE DETALHE PORTÃO	ÁREAS: EXISTENTE: DEMOLIR: CONSTRUIR: TOTAL:	PAPEL: A3
LOCAL: CIDADE DA JUSTIÇA - RIO BRANCO/AC.	DESENHO: Jorge Ribeiro da Silva, Arquiteto e Urbanista / ESCALA: INDICADA		DATA: JUNHO/2019